Pierre Guariche

90300020
G30 WH/WH
Lampadaire

Description

- Lampadaire G30
- Finition : réflecteur WHITE (RAL 9016) et déflecteur WHITE (RAL 9016)
- Réflecteur et déflecteur microperforé acier peint
- Pied acier peint
- Structure laiton brossé verni satin

Spécifications lumière et pilotage

- Lampe culot E27 non incluse - Puissance max 11W LED dimmable
- Gradation : Variateur intégré sur le cordon (sous réserve de lampe compatible)

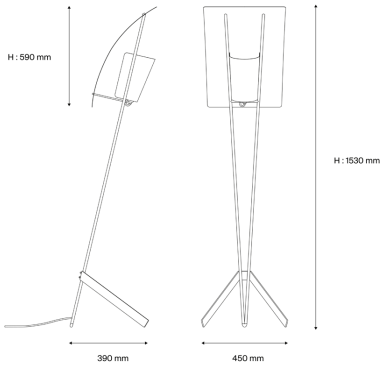

Installation et maintenance

- Dimensions : 430 x 380 x 1550 mm
- Fourni équipé de 2,5m de câble et prise europlug

Caractéristiques techniques

- Garantie 5 ans
- Température d'utilisation : -20°C à +30°C
- Classe électrique : Classe II
- Alimentation : 220-240 V 50 Hz
- Poids: 4,3 kg
- Conçu et fabriqué en France

© Sammode – 12 mai 2023 - Spécifications techniques susceptibles d'évoluer